FLUGHAFENBANK AUS EDELSTAHL 3 SITZE INOX LSN 13.02

GALLERY IMAGES

ZUSÄTZLICHE INFORMATIONEN

Material	Edelstahl
Befestigungsart	zum aufschrauben, zum einbetonieren
Produktgarantie	24 Monate
Lehne	Ja
Gröbe	2810x627x860 mm
Armlehnen	Ja

VARIATIONS

Preis	Befestigungsart
€3.296 (zzgl. MwSt. und Versandkosten)	Any Befestigungsart

Technische zeichnung

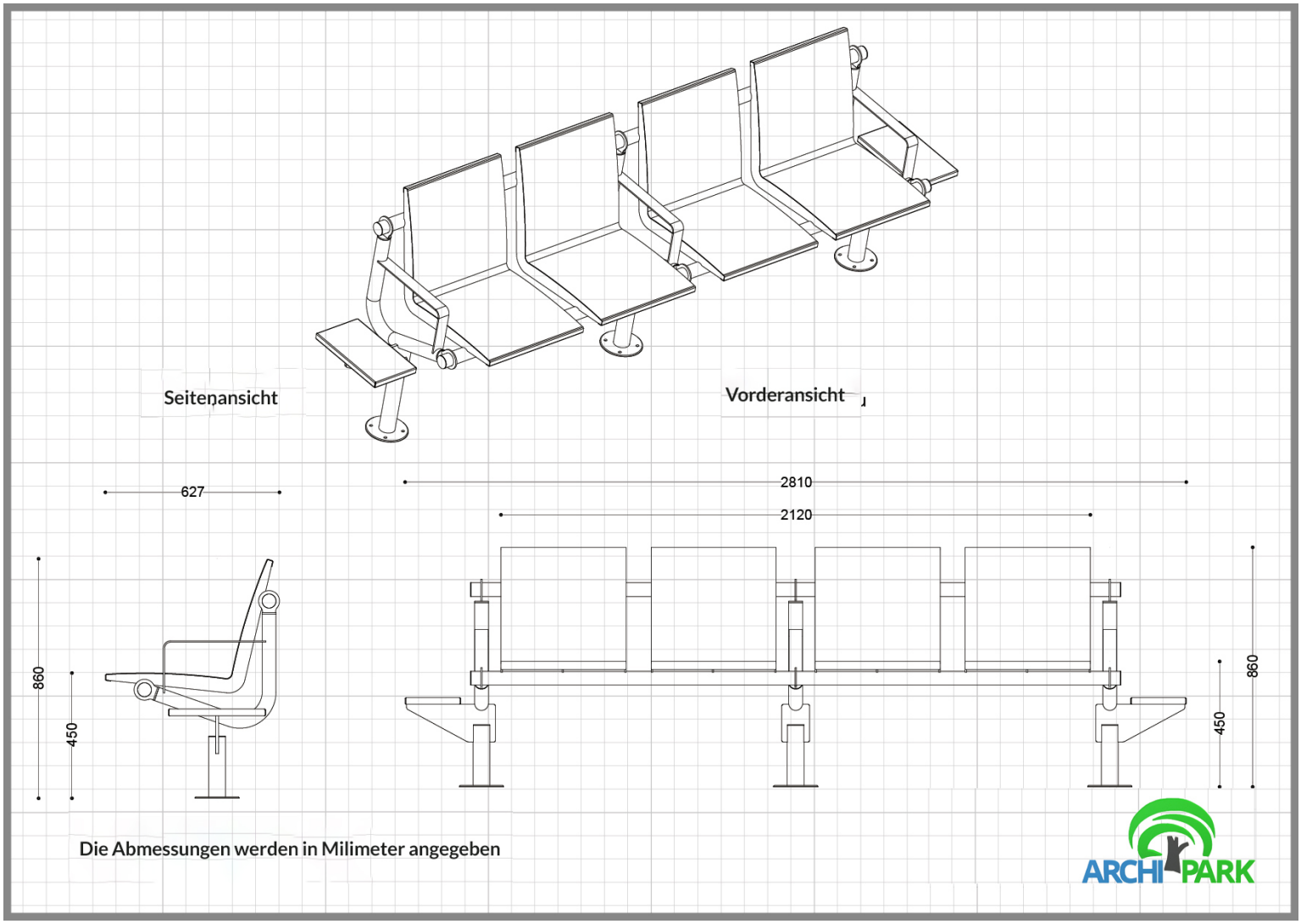
Seitenansicht
Vorderansicht
627
2810
2120
860
450
450
860
Die Abmessungen werden in Milimeter angegeben